PROFROID

Solutions pour l'optimisation énergétique

COOLtec® EB

Booster d'efficacité CO_2

- Jusqu'à 10 % d'économies d'énergie
- Tailles disponibles pour couvrir toutes les puissances
- Très compact : < 1 m² d'encombrement au sol
- Retour sur investissement de 1 à 3 ans
- Modules compatibles avec les centrales existantes *
- Facile à connecter sur place
- 5 à 15% de capacité frigorifique supplémentaire
- Compatible avec plusieurs régulateurs
- PS 60 bar

Brochures disponibles ici

20–540 kW	Réfrigération positive MT
3–200 kW	Réfrigération négative BT

*Contactez notre équipe de vente pour vérifier la compatibilité

CO2OLtec® EB

Module complémentaire permettant d'augmenter l'efficacité énergétique et de réduire la consommation électrique jusqu'à 10 % des systèmes Booster CO_2 traditionnels (avec ou sans écocompresseur). Les évaporateurs des vitrines et des chambres froides peuvent fonctionner en mode optimisé semi-noyé, ce qui augmente l'efficacité et réduit les temps de dégivrage.

MODULE MT	Puissance frigo*		Dimensions (mm)	Poids (kg)	Connexion aspiration
	Min (kW)	Max (kW)			
CEB KIT MT 50	20	70	700 x 880 x 1380	139	1"1/8
CEB KIT MT 80	70	115	700 x 880 x 1392	218	1"3/8
CEB KIT MT 100	115	170	700 x 900 x 1660	235	1"5/8
CEB KIT MT 170	170	540	700 x 966 x 1972	328	2"1/8

** @ -5°C / 38°C / 94 bar. Contactez notre équipe de vente pour la sélection*

MODULE LT	Puissance frigo*		Dimensions (mm)	Poids (kg)	Connexion aspiration
	Min (kW)	Max (kW)			
CEB KIT LT 18	3	18	700 x 910 x 1420	99	1"1/8
CEB KIT LT 36	18	45	700 x 910 x 1420	122	1"3/8
CEB KIT LT 99	45	200	700 x 987 x 1609	187	2"1/8

** @ -32°C / -5°C. Contactez notre équipe de vente pour la sélection*

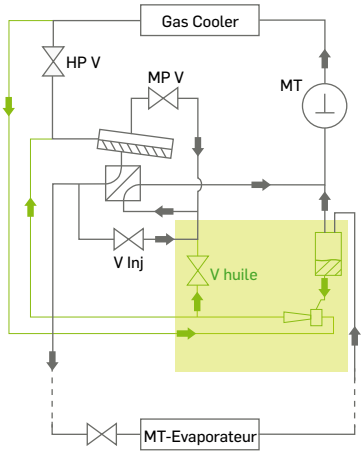

Caractéristiques principales :

- BACL pour protéger les compresseurs
- Éjecteur liquide pour renvoyer le liquide dans le réservoir principal pour les modules MT. Echangeur de chaleur liquide / gaz pour les modules BT
- Niveaux de liquide pour la régulation et la sécurité
- Ligne de retour d'huile
- Bypass de la ligne d'aspiration pour faciliter la maintenance
- Soupapes doubles 60 bar MT et 30 bar BT prêtes au raccordement
- Compatible avec Danfoss & Eckelmann

Options:

- Kit d'adaptation Danfoss ou Eckelmann pour centrales existantes
- Sur longueur de câble pour s'adapter à toutes les configurations
- Soupapes 52 ou 45 bar (MT) / 25 bar (BT) pour s'adapter aux centrales existantes
- Ejecteur vapeur pour centrales avec compresseur Eco

Des solutions efficaces et éprouvées
pour réfrigérer et chauffer
durablement.

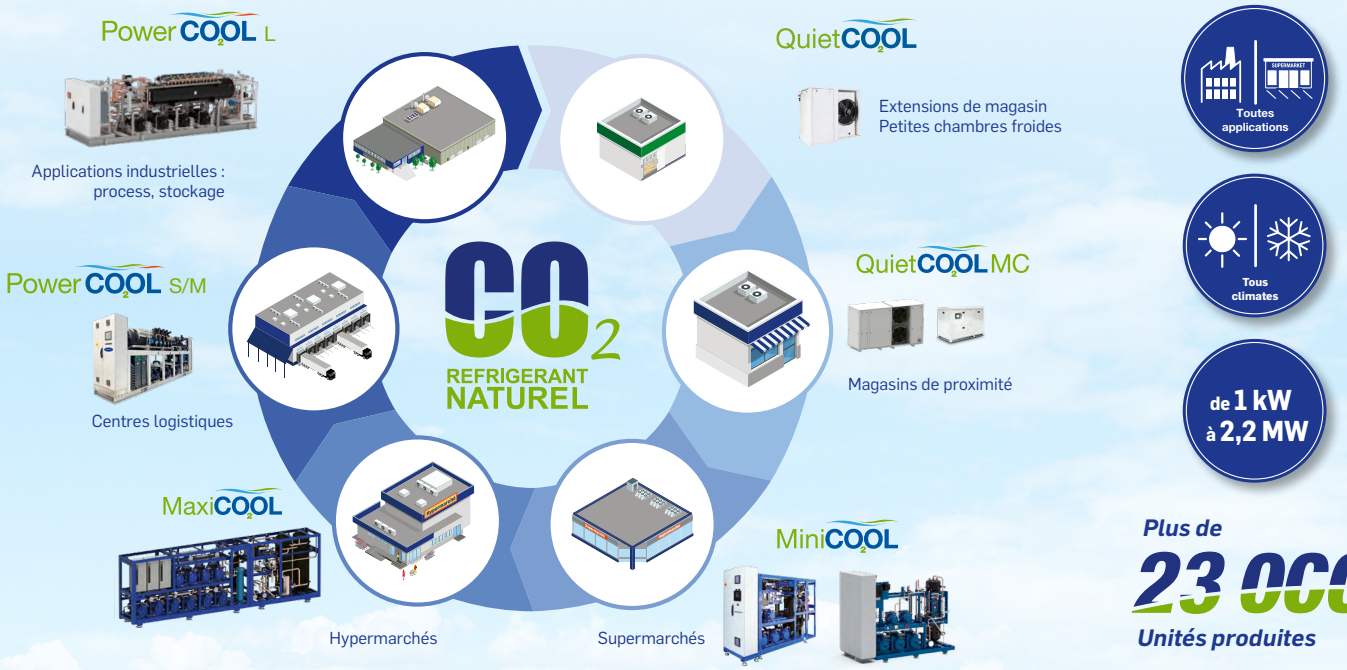

Ref. no. Profroid_leaflet_CO2OLtec® EB_FR_190924. All trademarks are the property of their respective owners, ©2024 Profroid. All Rights Reserved.

PROFROID

Profroid se réserve le droit de modifier certaines informations et spécifications contenues dans ce document à tout moment et sans préavis. Les normes, spécifications et conceptions étant sujettes à des changements occasionnels, veuillez demander confirmation des informations données dans cette publication.

www.profroid.com